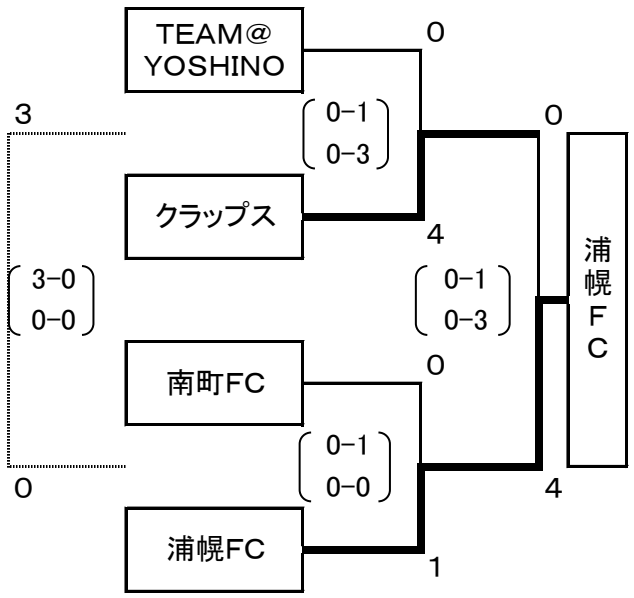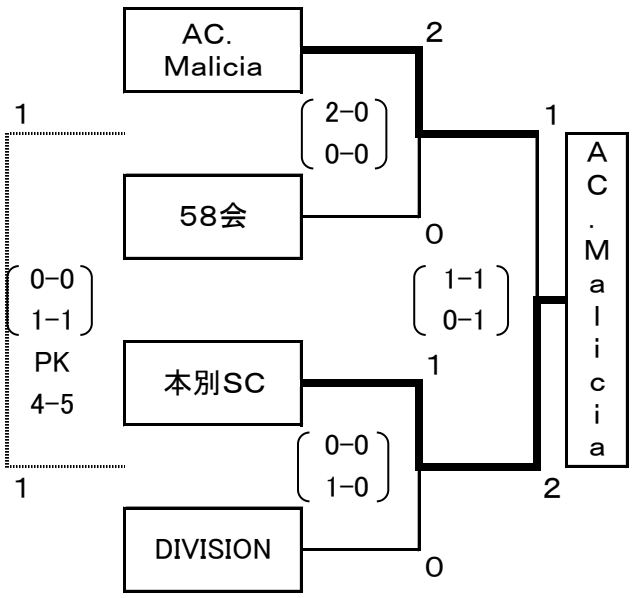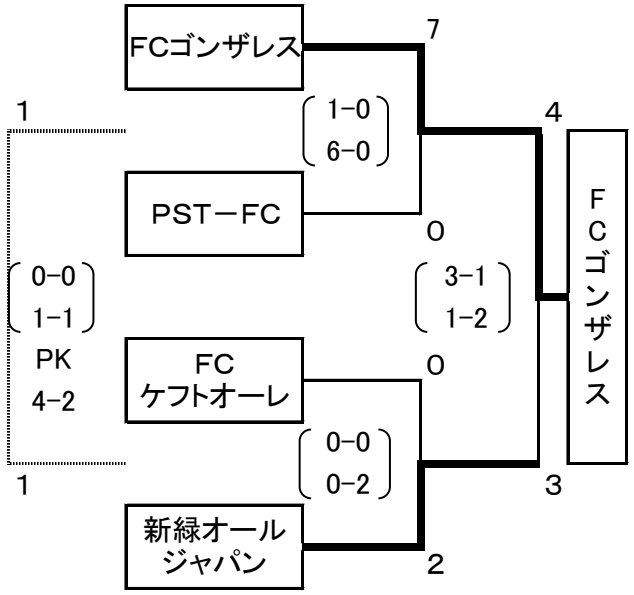平成30年度　全十勝社会人春季サッカー大会　結果